CARRARO

Catalogo Parti Di Ricambio

Spare Parts List

www.logus-carraro.ru

TRASMISSIONE TLB1 UP 4WD

TLB1 UP 4WD TRANSMISSION

REF. 359169

1st EDITION - July/07 - CM12445

REVISION DATE - 00/00

P/N: CA356148

1.0.0 Pompa olio
Oil pump

2.0.0 Fitri olio
Oil filters

3.0.0 Scatola trasmissione
Transmission housing

4.0.0 Alberi d'entrata e di trasmissione PTO (asse A)
Input and PTO transmission shafts (axe A)

5.0.0 Albero rinvio (asse D) e albero primario (asse B)
Reverse shaft (axe D) and primary shaft (axe B)

6.0.0 Albero secondario (asse C)
Secondary shaft (axe C)

6.1.0 Albero secondario (asse C)
Secondary shaft (axe C)

7.0.0 Albero 4WD (asse E)
4WD shaft (axe E)

8.0.0 Comando marce
Speed controls

9.0.0 Distributore
Distributor

9.1.0 Distributore
Distributor

10.0.0 Elettrovalvola
Solenoid valve

11.0.0 Convertitore
Converter

12.0.0 Sommario kit
Kit summary

www.legus-carraro.ru

Il presente catalogo è valido a partire dal N° di matricola 101.

This catalogue is valid from serial number 101.

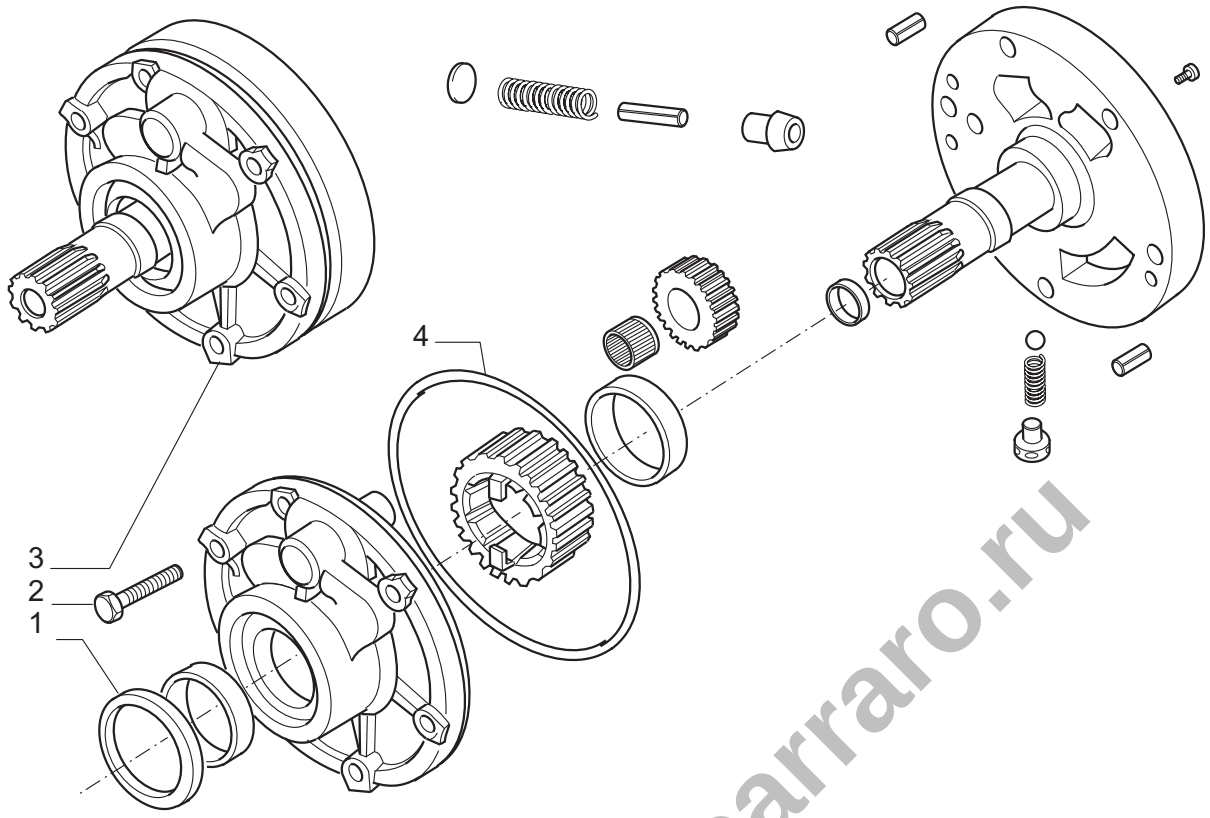

Pos.	Ref.	Q.ty	Descrizione	Description	Kit	Note
1	133566	1	Anello tenuta	Oil seal		
2	020803	6	Vite Mx60	Screw M8x60		
3	135190	1	Assieme pompa	Pump assembly		era 135190
4	028561	1	Anello OR	O.ring		

www.logus-carraro.ru

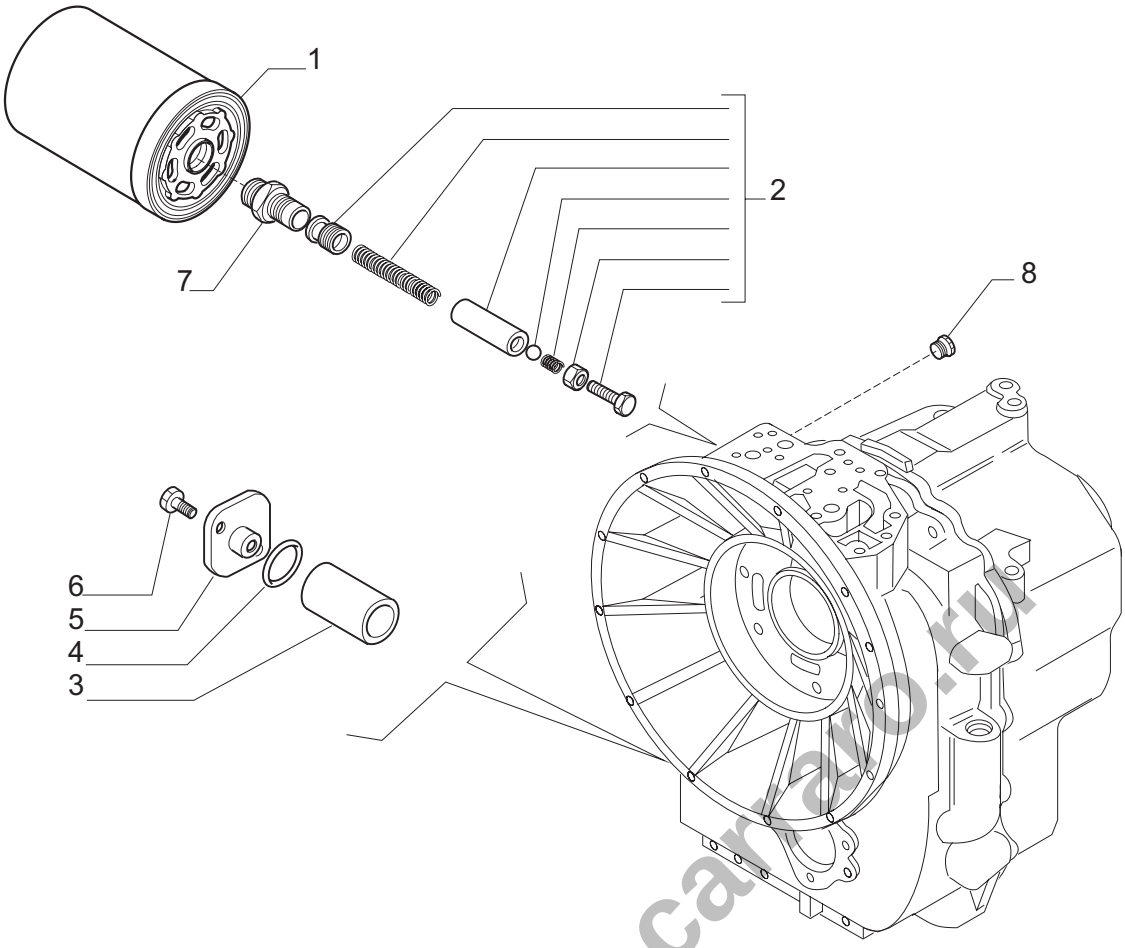

Pos.	Ref.	Q.ty	Descrizione	Description	Kit	Note
1	040701	1	Filtro olio	Oil filter		
2	133070	1	Kit valvola	Valve kit		
3	135859	1	Filtro olio	Oil filter		
4	028131	1	Anello OR	O.ring		
5	131368	1	Coperchio	Cover		
6	020777	2	Vite M8x18	Bolt M8x18		
7	131217	1	Raccordo	Connection		
8	030720	1	Tappo 9/16	Plug 9/16		

www.logus-carraro.ru

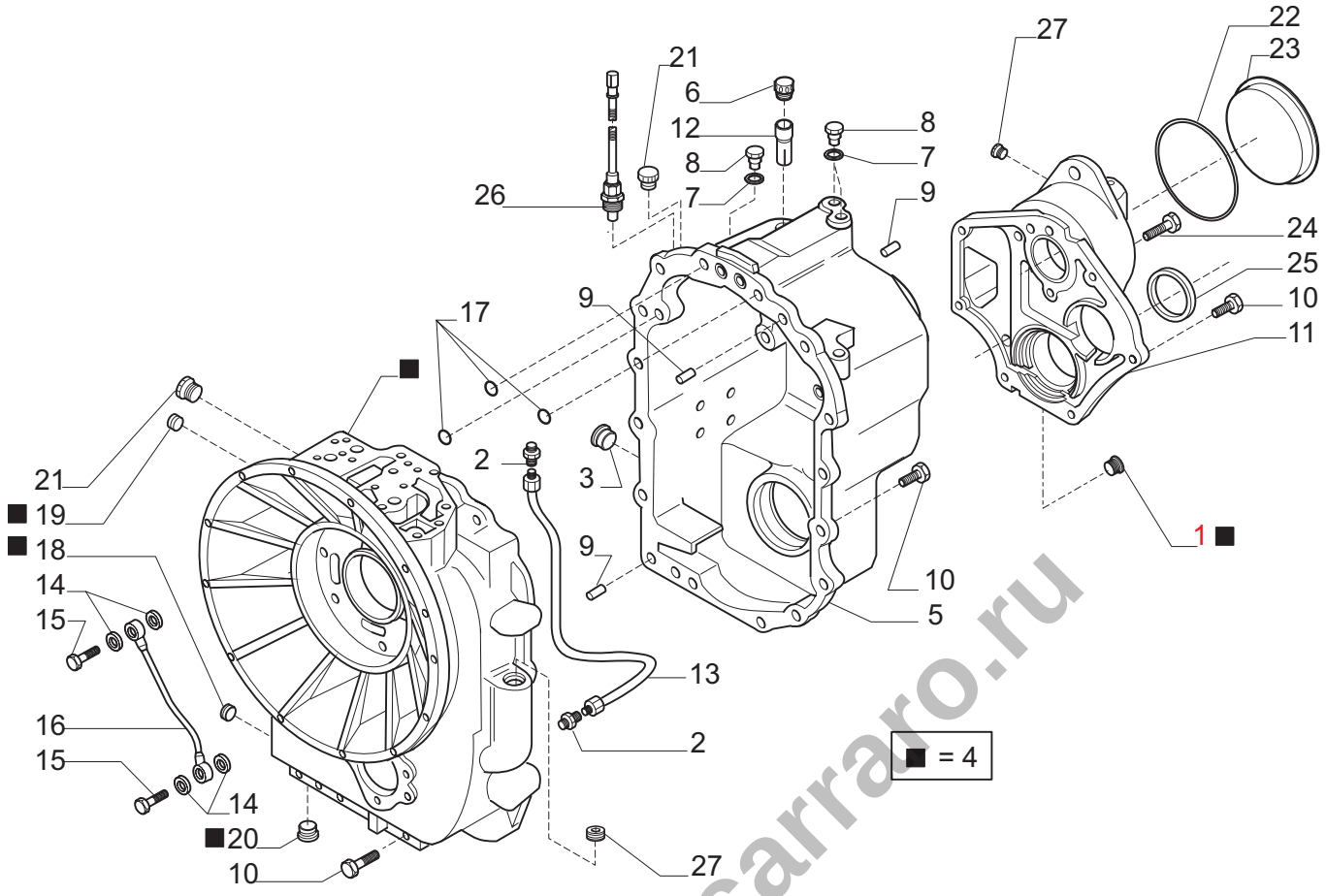

www.logus-carraro.ru

Pos.	Ref.	Q.ty	Descrizione	Description	Kit	Note
1	021570	1	Tappo	Plug	644189	
2	131364	2	Raccordo	Connection		
3	125280	1	Tappo olio M30x2	Oil plug M30x2		
4	644189	1	Kit semiscatola anteriore	Front housing kit		
5	641871	1	Semiscatola posteriore	Rear housing		
6	030368	1	Sfiato	Breather		
7	023260	3	Rondella rame 10x14x1.5	Copper washer 10x14x1.5		
8	021322	3	Tappo	Plug		
9	072259	3	Spina D10x25	Pin D10x25		
10	020852	22	Vite M10x30	Bolt M10x30		
11	148775	1	Coperchio	Cover		
12	139278	1	Tubo sfiato olio	Breather pipe		
13	130393	1	Tubo olio	Oil pipe		
14	023272	4	Guarnizione rame	Copper washer		
15	130663	2	Vite M14x1.5	Bolt M14x1,5		
16	132634	1	Tubazione lubrificazione	Lubrication pipe		
17	028560	3	Anello OR	O.ring		
18	023834	1	Rivetto	Rivet	644189	
19	021557	1	Tappo M14x1.5	Plug M14x1.5	644189	
20	021582	1	Tappo	Plug	644189	
21	030745	2	Tappo 7/8	Plug 7/8		
22	028571	1	Anello OR	O.ring		
23	145717	1	Tappo plastica D127,5	Plug D127,5		
24	020858	2	Vite M10x45	Bolt M10x45		
25	025485	1	Anello di tenuta	Oil seal ring		
26	143687	1	Termostato	Thermostat		
27	030720	1	Tappo 9/16	Plug 9/16		

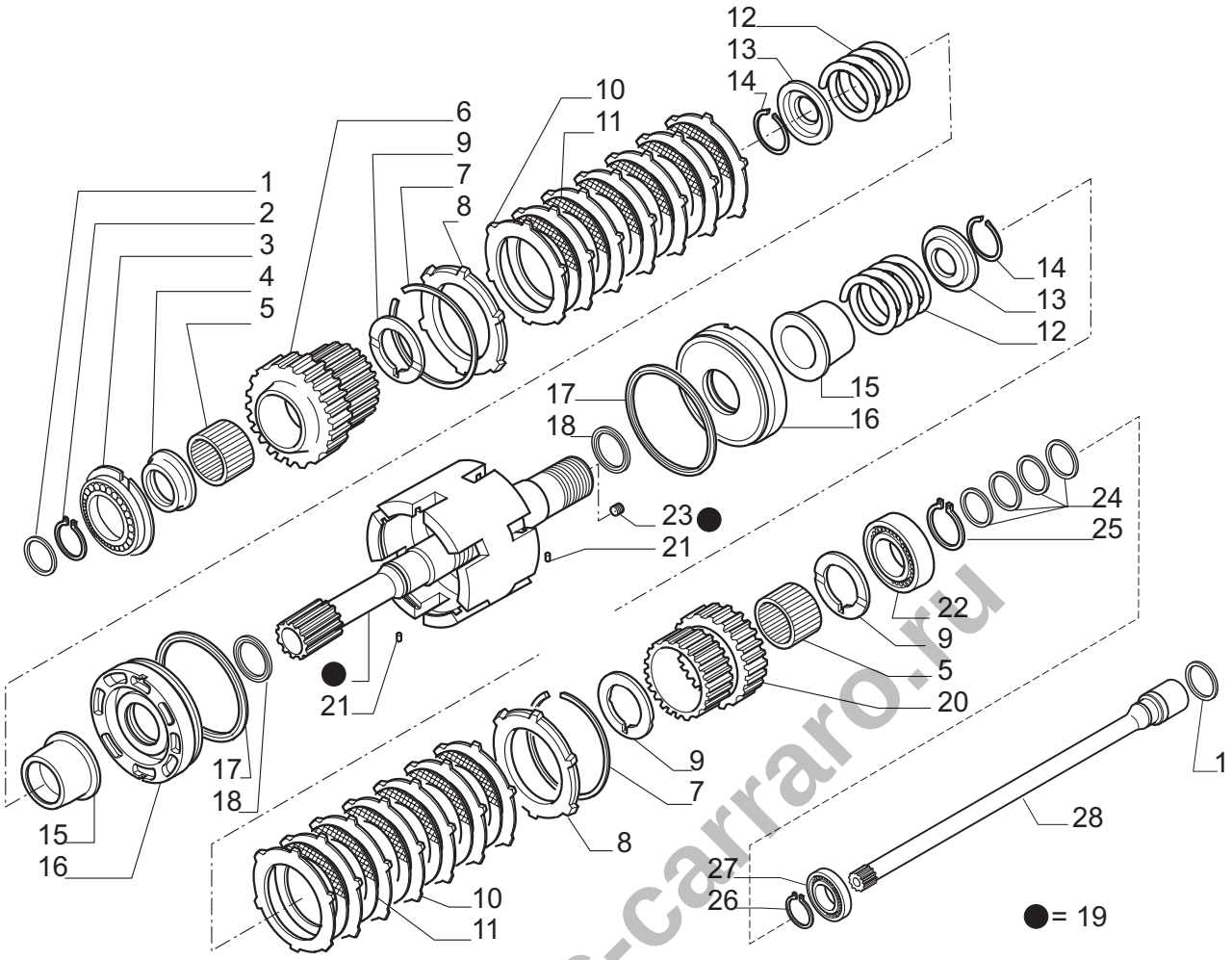

Pos.	Ref.	Q.ty	Descrizione	Description	Kit	Note
1	139197	2	Anello Ten.Rotante D45	Seal ring D45		
2	024800	2	Anello seeger D45	Snap ring D45		
3	026160	1	Cuscinetto	Bearing		
4	139011	1	Ralla 68x45x105	Spacer 68x45x105		
5	027956	2	Gabbia rulli	Needle bearing bush		
6	138975	2	Ingranaggio Z29	Gear Z29		
7	025067	2	Anello arresto	Lockring		
8	135020	2	Anello arresto disco friz..	Clutch plate lockring		
9	138986	3	Ralla 60x50x4	Thrust washer 60x50x4		
10	133924	14	Controdisco frizione	Clutch drive plate		
11	133972	12	Disco frizione	Clutch plate		
12	139351	2	Molla	Spring		
13	133912	2	Coperchio fermo molla	Lock-spring cover		
14	025031	2	Anello arresto	Lockring		
15	138984	2	Manicotto frizione	Clutch sleeve		
16	138983	2	Pistone com. frizione	Clutch piston		
17	139199	2	Anello tenuta	Seal ring		
18	139198	2	Anello tenuta D55	Seal ring D55		
19	068354	1	Kit Albero entrata	Inner shaft kit		
20	138974	1	Ingranaggio Z29	Gear Z29		
21	024321	2	Spina elast.D3x8	Split pin D3x8		
22	025811	1	Cuscinetto	Bearing		
23	023835	4	Rivetto D6x5,84	Rivet D6x5,84	068354	
24	142858	4	Anello Ten.Rotante D50	Seal ring D50		
25	024805	1	Anello seeger D50	Snap ring D50		
26	024785	1	Anello seeger D30	Snap ring D30		
27	025735	1	Cuscinetto	Bearing		
28	138383	1	Albero trasmissione PTO	PTO transmission shaft		

www.logus-carraro.ru

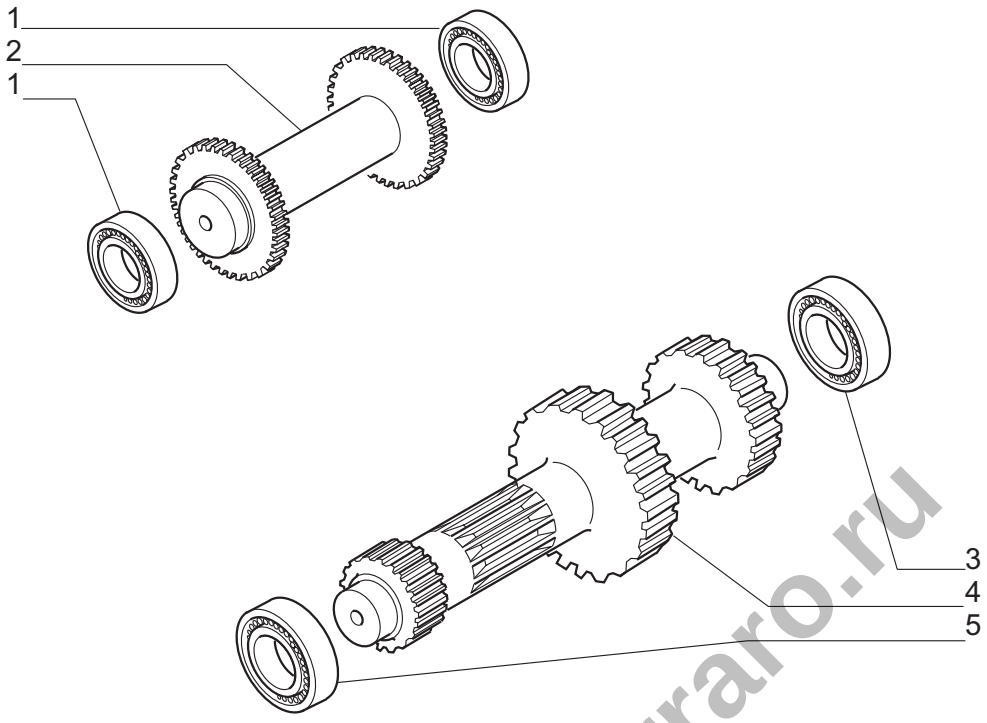

Pos.	Ref.	Q.ty	Descrizione	Description	Kit	Note
1	025808	2	Cuscinetto	Bearing		
2	137647	1	Albero rinvio	Reverse shaft		
3	025859	1	Cuscinetto	Bearing		
4	145132	1	Albero principale	Primary shaft		
5	027554	1	Cuscinetto	Bearing		

www.logus-carraro.ru

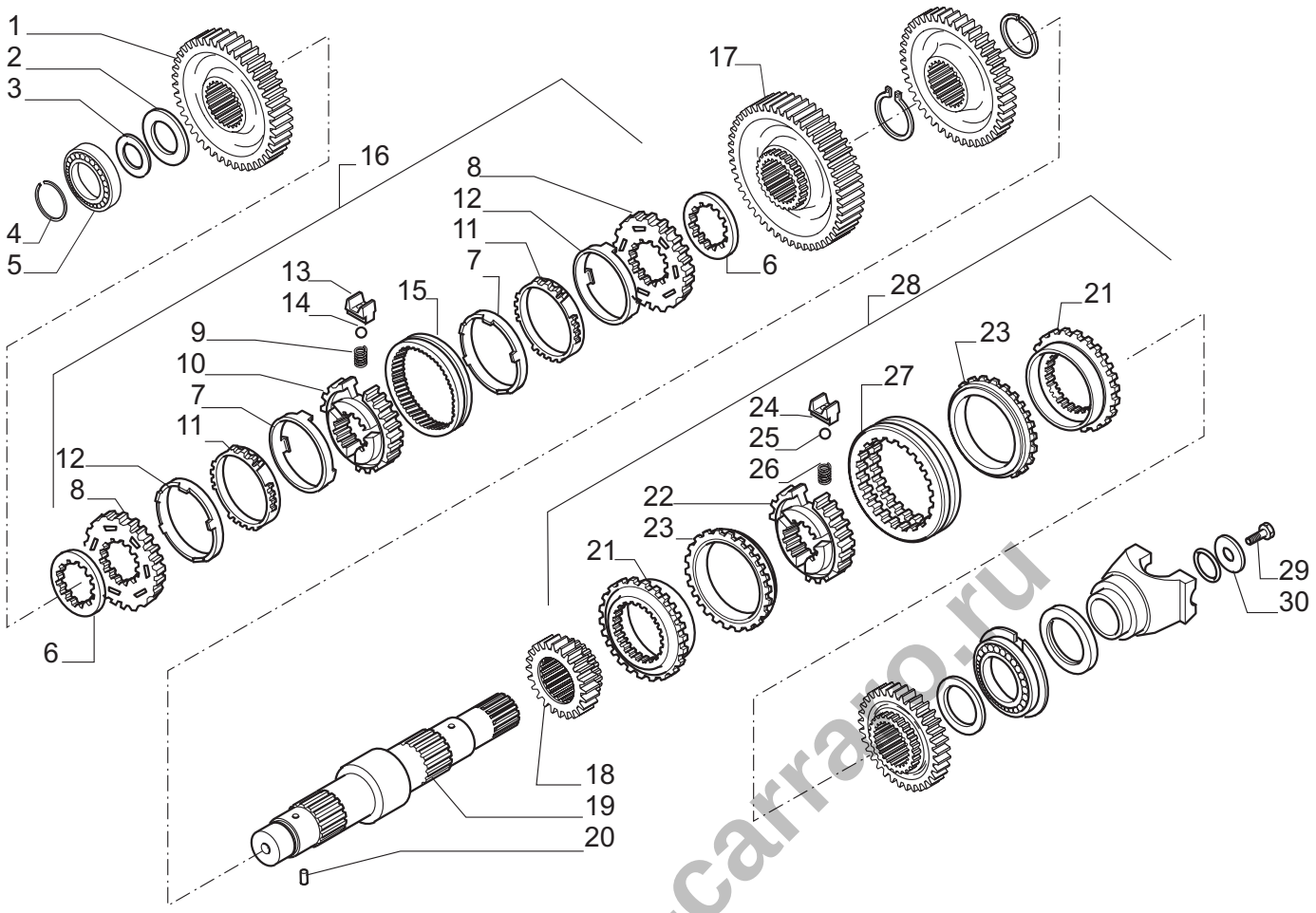

Pos.	Ref.	Q.ty	Descrizione	Description	Kit	Note
1	145134	1	Ingranaggio Z=44	Gear Z=44		
2	139010	1	Ralla	Thrust washer		
3	132813	-	Spessore 0.05mm	Shim 0.05mm		
3	132814	-	Spessore 0.10mm	Shim 0.10mm		
3	132815	-	Spessore 0.30mm	Shim 0.30mm		
3	133360	-	Spessore 0.50mm	Shim 0.50mm		
4	025053	1	Anello d’arresto D.40	Lock ring D.40		
5	027554	1	Cuscinetto	Bearing		
6	132867	2	Distanziale	Spacer		
7	046308	2	Anello frizione conico	Tapered friction ring	132637	
8	046305	2	Anello sincronizzatore	Synchronizing ring	132637	
9	046303	3	Molla	Spring	132637	
10	046304	1	Mozzo	Hub	132637	
11	046306	2	Anello sinterizzato	Sintered ring	132637	
12	046307	2	Anello d’acciaio	Steel ring	132637	
13	046302	3	Placchetta fermo molla	Lock-spring plate	132637	
14	046301	3	Sfera	Ball	132637	
15	046300	1	Manicotto scorrevole	Sleeve	132637	
16	132637	1	Kit sincronizzatore	Synchronizing kit		
17	145133	1	Ingranaggio Z=50	Gear Z=50		
18	138970	1	Ingranaggio Z=23	Gear Z=23		
19	138971	1	Albero secondario	Secondary shaft		
20	024321	1	Spina elastica D3x8	Split pin D3x8		
21	046329	2	Anello d'innesto	Clutch ring	138548	
22	046328	1	Mozzo	Hub	138548	
23	046330	2	Anello frizione conico	Tapered friction ring	138548	
24	046326	3	Tassello	Plate	138548	
25	046314	3	Sfera	Ball	138548	
26	046327	3	Molla	Spring	138548	
27	046325	1	Manicotto scorrevole	Sleeve	138548	
28	138548	1	Kit sincronizzatore	Synchronizing kit		
29	123918	1	Vite M12x25	Bolt M12x25		
30	129924	1	Rondella	Washer		

www.logus-carraro.ru

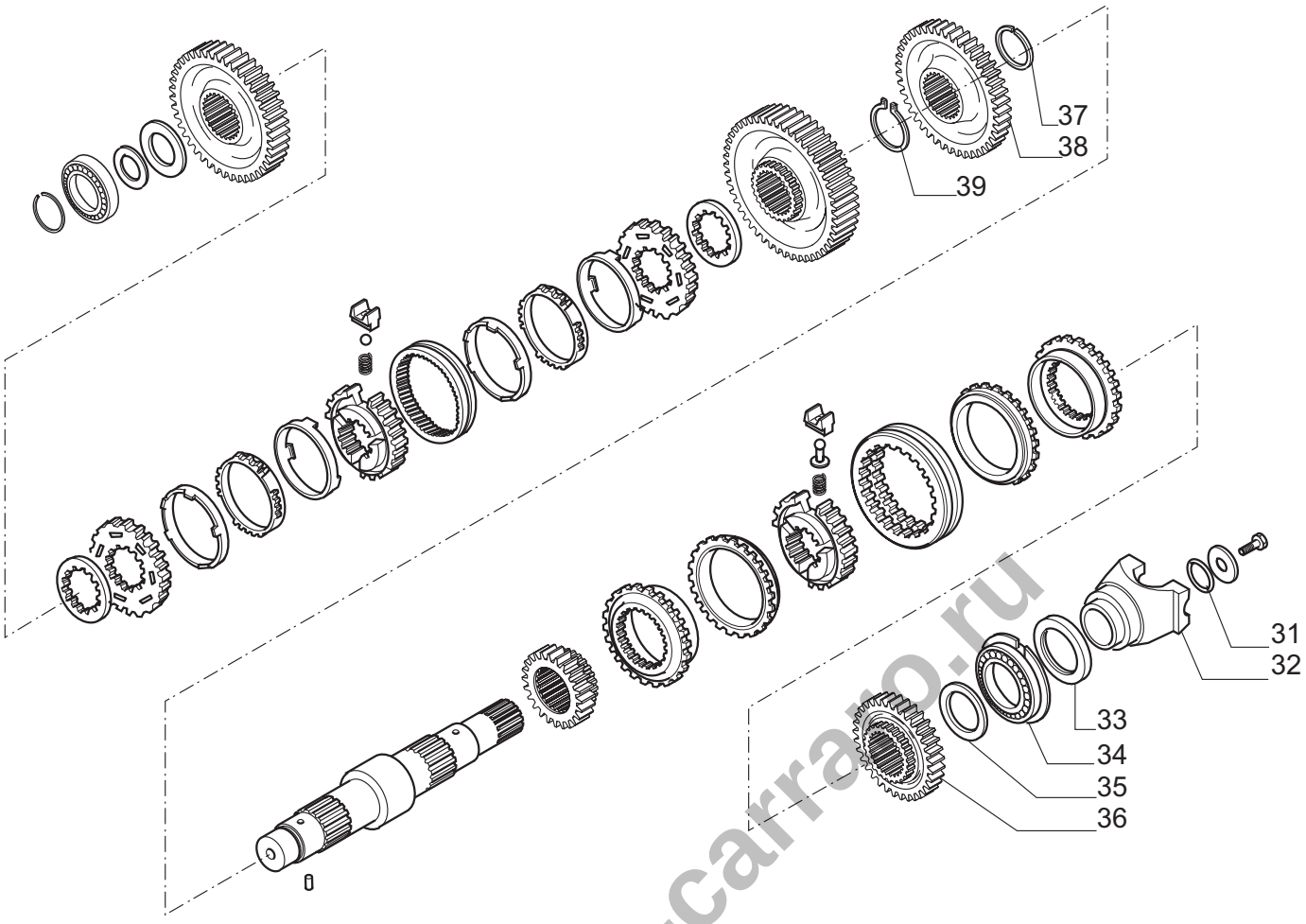

Pos.	Ref.	Q.ty	Descrizione	Description	Kit	Note
31	028623	1	Anello OR	O.ring		
32	137303	1	Flangia	Flange		
33	025485	1	Anello di tenuta	Oil seal		
34	026190	1	Cuscinetto	Bearing		
35	138985	1	Ralla	Thrust washer		
36	138969	1	Ingranaggio Z=33	Gear Z=33		
37	024817	1	Anello arresto D70	Lock ring D70		
38	144661	1	Ingranaggio Z45	Gear Z45		
39	025061	1	Anello arresto D70	Lock ring D70		

www.logus-carraro.ru

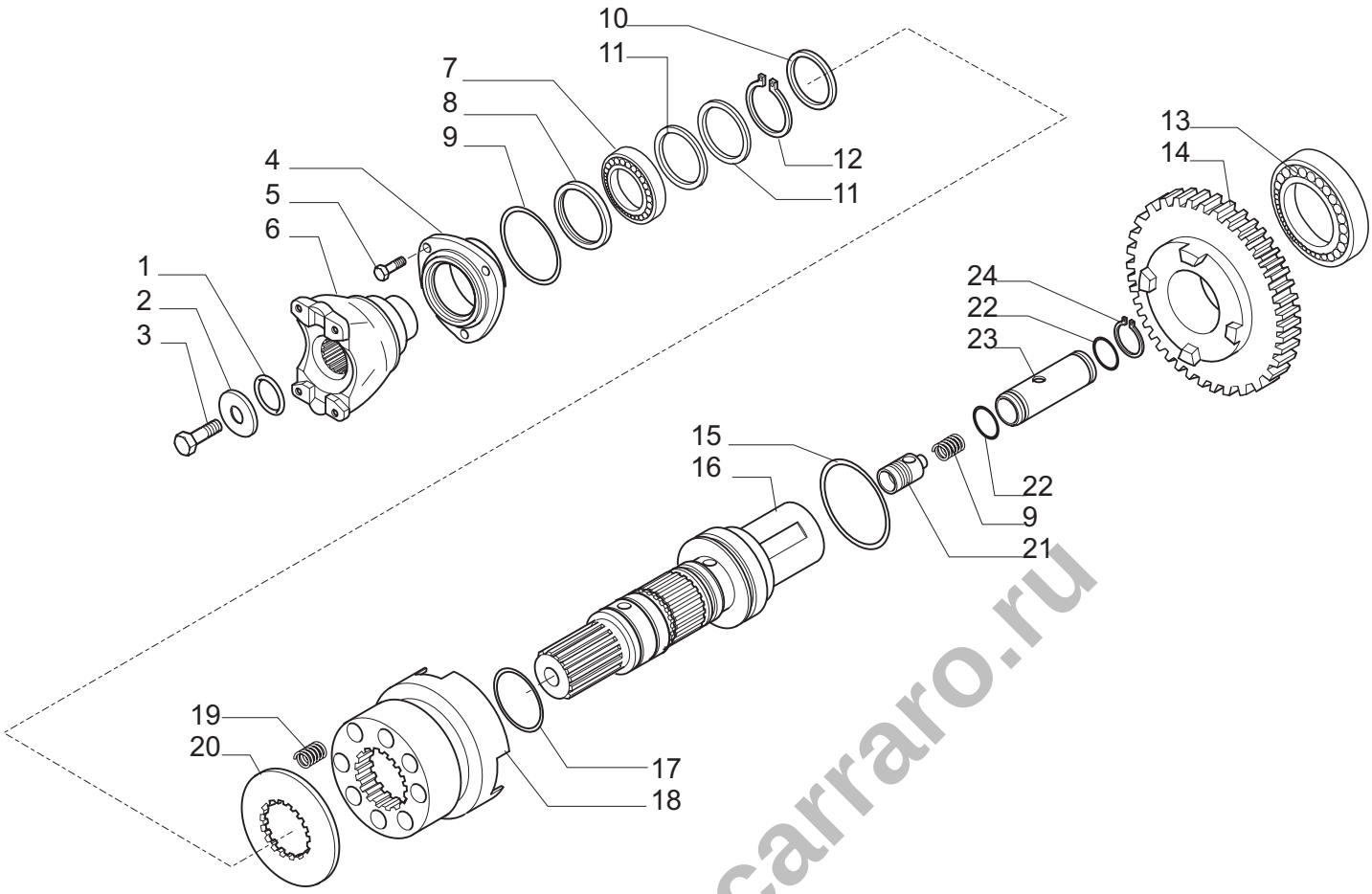

Pos.	Ref.	Q.ty	Descrizione	Description	Kit	Note
1	028121	1	Anello OR	O.ring		
2	123921	1	Rondella 44x12.5x5	Washer 44x12.5x5		
3	123918	1	Vite M12x25 (Atbl.)	Bolt M12x25 (Self lock.)		
4	131159	1	Coperchio anteriore	Front cover		
5	020780	3	Vite M8x22	Bolt M8x22		
6	137302	1	Flangia	Flange		
7	025808	1	Cuscinetto	Bearing		
8	025484	1	Anello tenuta 50x65x8	Seal ring 50x65x8		
9	028613	1	Anello OR	O.ring		
10	125831	1	Rondella	Washer		
11	139197	2	Anello Ten.Rotante D45	Seal ring D45		
12	024799	1	Anello seeger D45	Snap ring D45		
13	025829	1	Cuscinetto	Bearing		
14	145284	1	Ingranaggio Z=36	Gear Z=36		
15	033027	1	Anello OR	O.ring		
16	145283	1	Albero uscita	Output shaft		
17	028141	2	Anello OR	O.ring		
18	138981	1	Manicotto	Sleeve		
19	125209	8	Molla	Spring		
20	138982	1	Distanziale	Spacer		
21	139791	1	Valvola	Valve		
22	028600	2	OR	O.ring		
23	139790	1	Cilindro	Cylinder		
24	024866	1	Seeger	Snap ring		

www.logus-carraro.ru

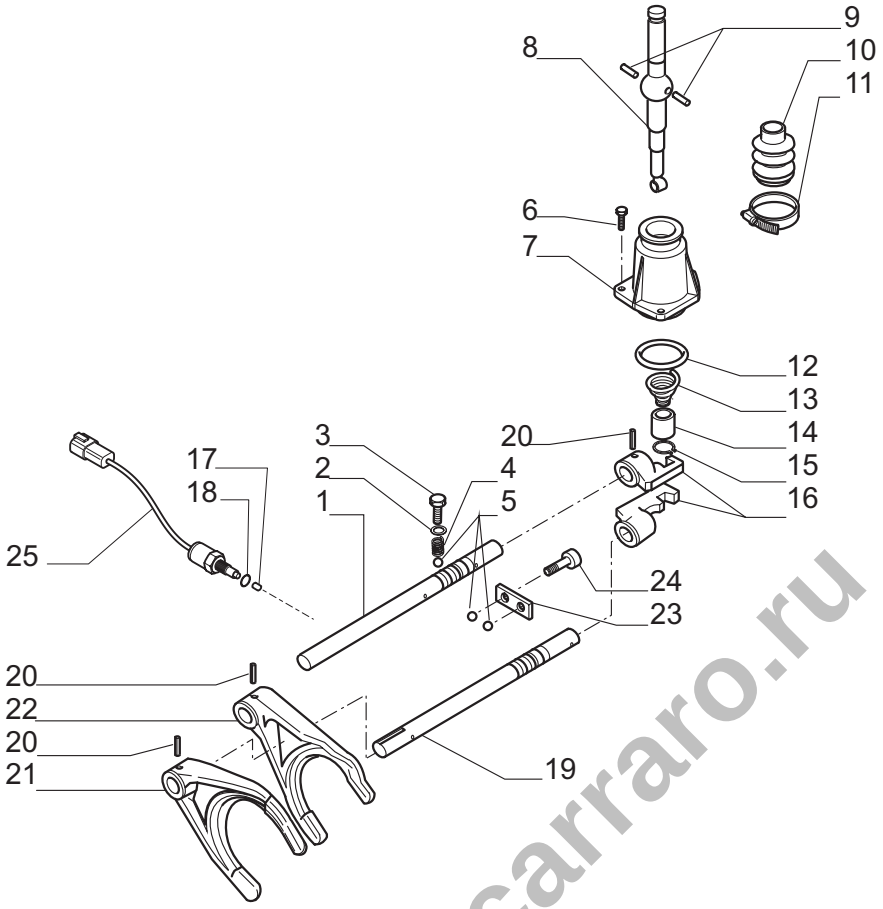

Pos.	Ref.	Q.ty	Descrizione	Description	Kit	Note
1	138118	1	Perno comando 3ª/4ª vel.	Rod 3ª/4ª vel.		
2	023288	2	Rondella 12x20x1.5	Washer 12x20x1.5		
3	138003	2	Vite	Bolt		
4	071352	2	Molla	Spring		
5	028270	4	Sfera D10	Ball D10		
6	021393	3	Vite M8x25	Bolt M8x25		
7	130299	1	Coperchio marce	Cover		
8	138549	1	Leva com. Marce	Control lever		
9	117385	2	Spina D6x14	Pin D6x14		
10	117330	1	Cuffia	Boot		
11	130404	1	Fascetta	Clamp		
12	028205	1	Anello OR	O.ring		
13	138308	1	Molla	Spring		
14	138309	1	Bussola	Bush		
15	024772	1	Anello seeger D17	Snap ring D17		
16	130303	2	Blocchetto marce	Shifter		
17	148368	1	Piolo D.6,75	Pin D.6,75		
18	028230	1	Anello OR	O.ring		
19	132865	1	Perno comando 1ª/2ª vel.	Rod 1ª/2ª vel.		
20	024444	4	Spina spirol 6x30	Spli pin 6x30		
21	130305	1	Forcella comando 1ª/2ª	Drive fork 1ª/2ª		
22	130304	1	Forcella comando 3ª/4ª	Drive fork 3ª/4ª		
23	130306	1	Piastrina	Plate		
24	021407	2	Vite M10x20	Bolt M10x20		
25	148863	1	Interruttore	Switch		

www.logus-carraro.ru

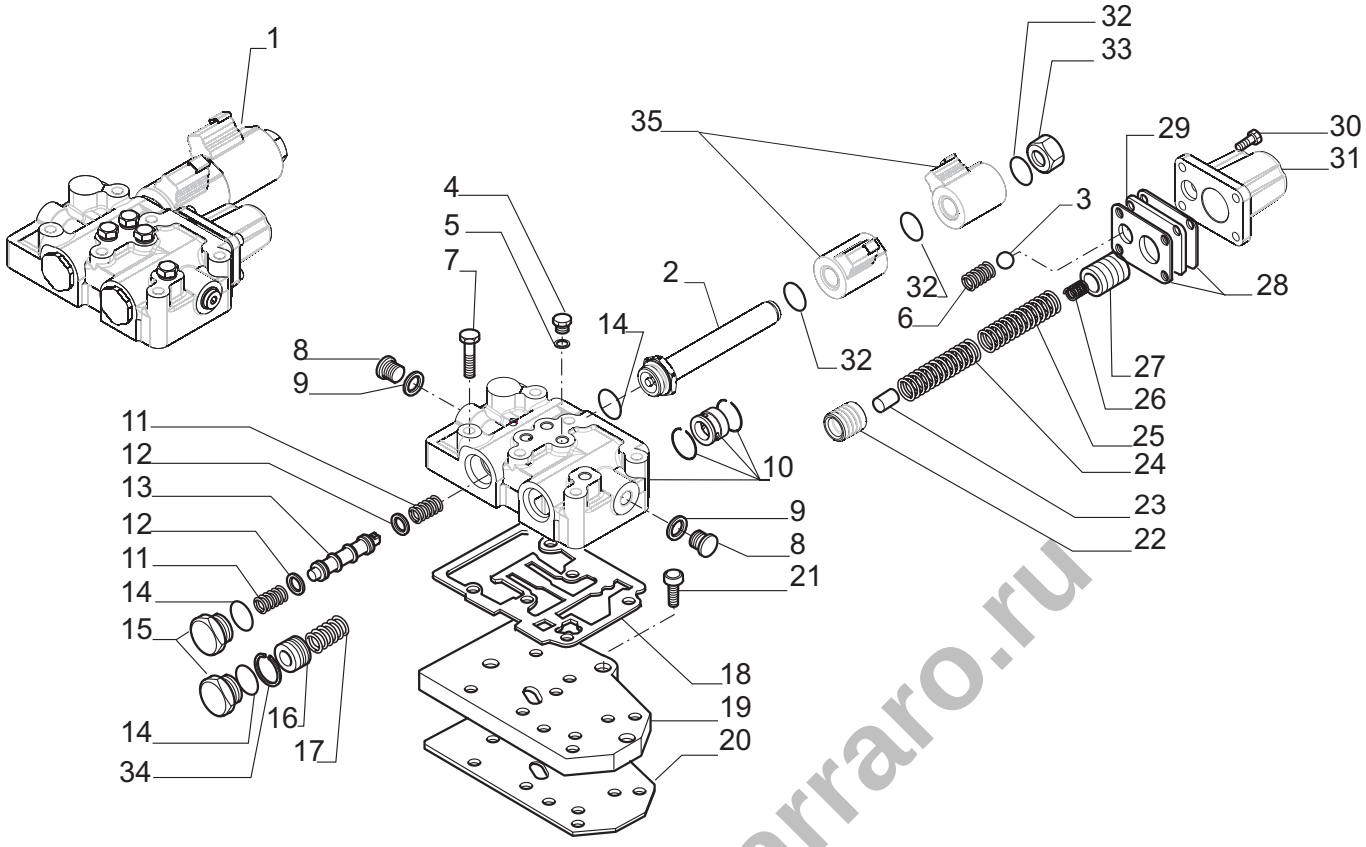

Pos.	Ref.	Q.ty	Descrizione	Description	Kit	Note
1	641986	1	Distributore	Control valve		
2	134125	1	Tubo per solenoide	Solenoid pipe	641986	
3	041635	1	Sfera	Ball	641986	
4	021322	4	Tappo	Plug	641986	
5	023260	4	Rondella rame	Copper washer	641986	
6	132928	1	Molla	Spring	641986	
7	020807	6	Vite M8x80	Bolt M8x80		
8	021581	2	Tappo	Plug	641986	
9	023286	2	Rondella rame	Copper washer	641986	
10	068414	1	Kit corpo distributore	Control valve body kit	641986	
11	139863	2	Molla	Spring	641986	
12	132914	2	Rondella	Washer	641986	
13	139861	1	Pistone	Piston	641986	
14	028129	3	Anello OR	O.ring	641986	
15	132922	2	Tappo M26x1.5	Plug M26x1.5	641986	
16	642892	1	Pistone	Piston	641986	
17	132927	1	Molla	Spring	641986	
18	130242	1	Guarnizione	Gasket		
19	131328	1	Piastra distribuzione	Plate		
20	131329	1	Guarnizione	Gasket		
21	021391	3	Vite M8x20	Bolt M8x20		
22	642891	1	Pistone interno	Inward piston	641986	
23	134086	1	Spina D8x27	Pin D8x27	641986	
24	134089	1	Molla	Spring	641986	
25	134075	1	Molla	Spring	641986	
26	134074	1	Molla	Spring	641986	
27	134084	1	Pistone esterno	Outward piston	641986	
28	132919	2	Guarnizione piastrina	Plate gasket	641986	
29	139934	1	Piastrina	Plate	641986	
30	021373	4	Vite M6x20	Bolt M6x20	641986	
31	132912	1	Coperchio valvola	Valve cover	641986	
32	028114	4	Anello OR	O.ring	641986	
33	642100	1	Tappo	Plug	641986	
34	024898	1	Anello elastico	Elastic ring	641986	
35	642096	2	Bobina	Coil	641986	

www.logus-carraro.ru

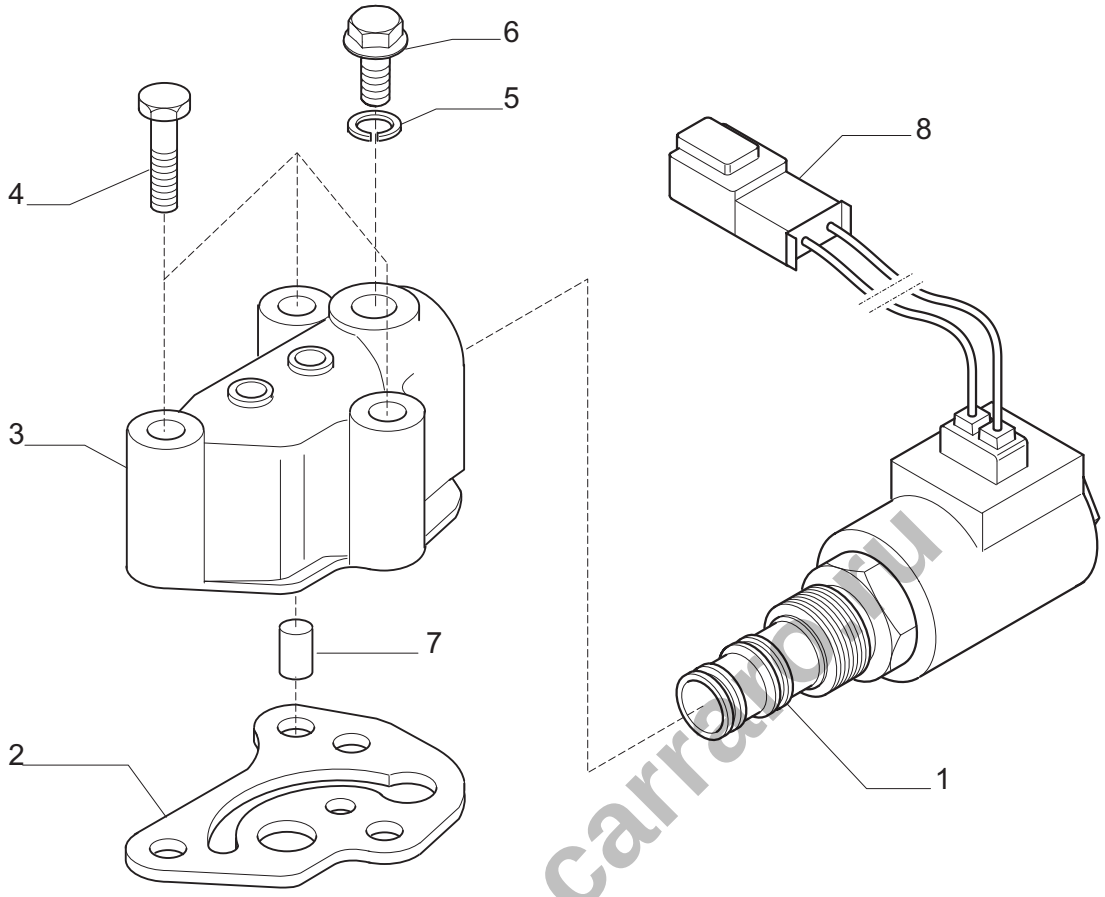

Pos.	Ref.	Q.ty	Descrizione	Description	Kit	Note
1	146354	1	Elettrovalvola 4WD	4WD electro-valve		
2	141002	1	Guarnizione blocchetto	Gasket		
3	139850	1	Blocchetto elettrovalvola	Housing		
4	020803	3	Vite M8x60	Bolt M8x60		
5	023260	1	Rondella rame 10x14x1.5	Coppier washer 10x14x1.5		
6	021322	1	Tappo	Plug		
7	134000	1	Valvola comp.	Valvola		
8	143141	1	Guaina	Protective covering		

www.logus-carraro.ru

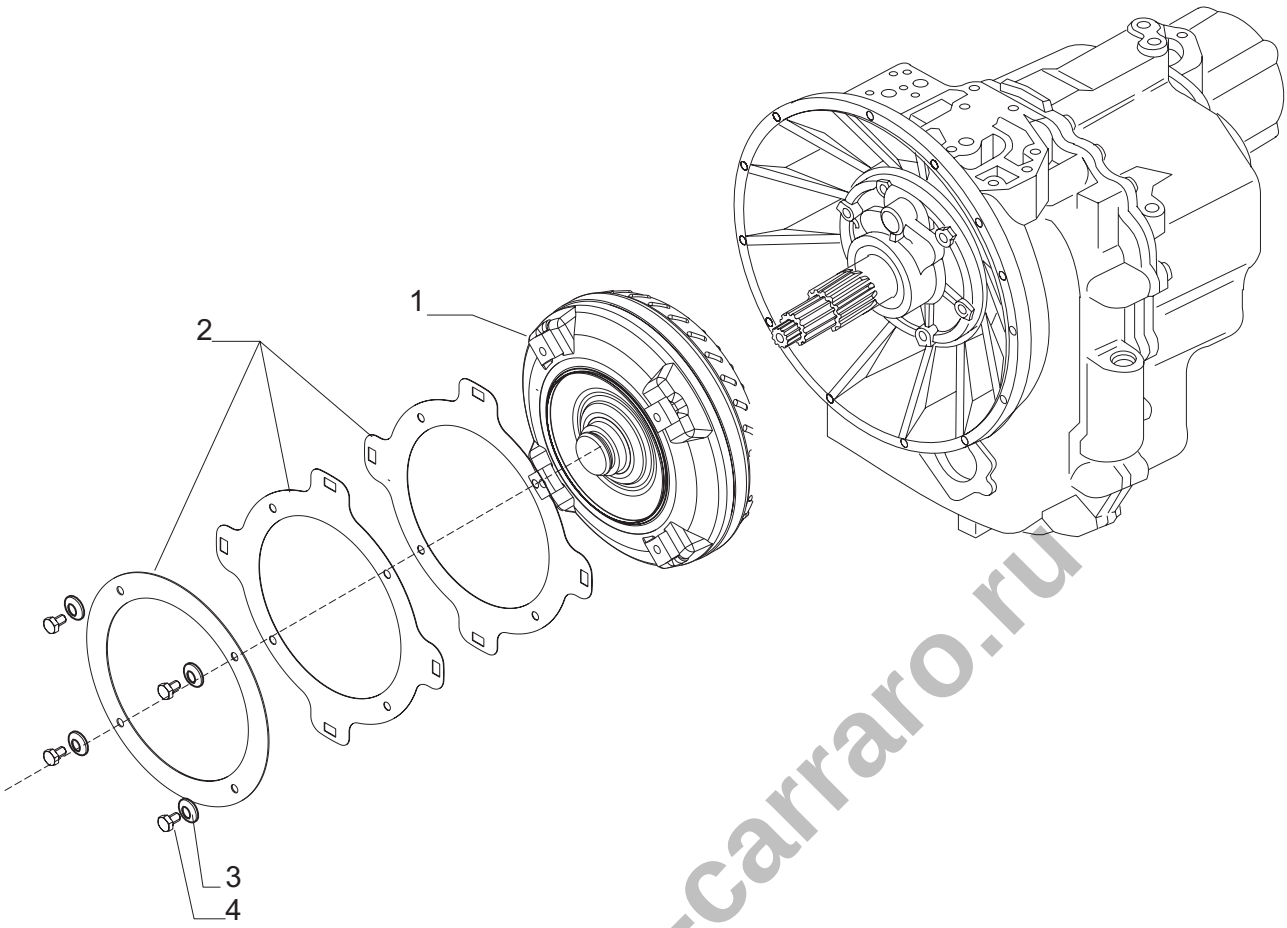

Pos.	Ref.	Q.ty	Descrizione	Description	Kit	Note
1	642652	1	Convertitore	Converter		
2	642654	1	Disco traino volano	Flywheel towing plate		
3	023050	4	Molla tazza	Spring washer		
4	020842	4	Vite M10x16	Bolt M10x163		

www.logus-carraro.ru

Kit	Ref.	Descrizione	Description	Q.ty	Note
644189	-	Kit semiscatola anteriore	Front housing kit	-	
-	-	Semiscatola anteriore	Front housing	1	
-	023834	Rivetto	Plug	1	
-	021557	Tappo M14x1,5	Plug M14x1,5	1	
-	021582	Tappo	Plug	1	
-	021570	Tappo	Plug	1	
068354	-	Kit albero	Shaft kit	-	
-	-	Albero	Shaft	1	
-	023835	Rivetto	Rivet	4	
132637	-	Kit sincronizzatore	Synchronizing kit	-	
	046308	Anello frizione conico	Tapered friction ring	2	
	046305	Anello sincronizzatore	Synchronizing ring	2	
	046303	Molla	Spring	3	
	046304	Mozzo	Hub	1	
	046306	Anello sinterizzato	Ring	2	
	046307	Anello d'acciaio	Steel ring	3	
	046302	Placchetta fermo molla	Lock-spring plate	3	
	046301	Sfera	Ball	3	
	046300	Manicotto scorrevole	Sleeve	1	
138548	-	Kit sincronizzatore	Synchronizing kit	-	
-	046329	Anello d'innesto	Clutch ring	2	
-	046328	Mozzo	Hub	1	
-	046330	Anello sincronizzatore	Synchronizing ring	2	
-	046326	Placchetta fermo molla	Lock-spring plate	3	
-	046314	Sfera	Ball	3	
-	046327	Molla	Spring	3	
-	046325	Manicotto scorrevole	Sleeve	1	
068414	-	Kit corpo distributore	Control valve body kit	-	
	-	Anello seeger	Snap ring	2	
	-	Bussola	Bushing	1	
	-	Corpo distributore	Control valve body	1	

www.logus-carraro.ru