Catalogo Parti Di Ricambio

Spare Parts List

www.logus-carraro.ru

ASSALE 28.25

28.25 AXLE

REF. 370464

1st EDITION: Feb./'08 - CM13273

REVISION DATE - 00/00

P/N: CA356207

1.0.0 Corpo assale
Axle housing

2.0.0 Coppia conica
Bevel gear set

3.0.0 Differenziale
Differential

4.0.0 Mozzo ruota
Wheel hub

5.0.0 Riduzione epicicloidale
Final reduction

6.0.0 Pinza freno
Brake caliper

7.0.0 Sommario kit
Kit summary

www.logus-carraro.ru

Il presente catalogo è valido a partire dal N° di matricola 101.

This catalogue is valid from serial number 101.

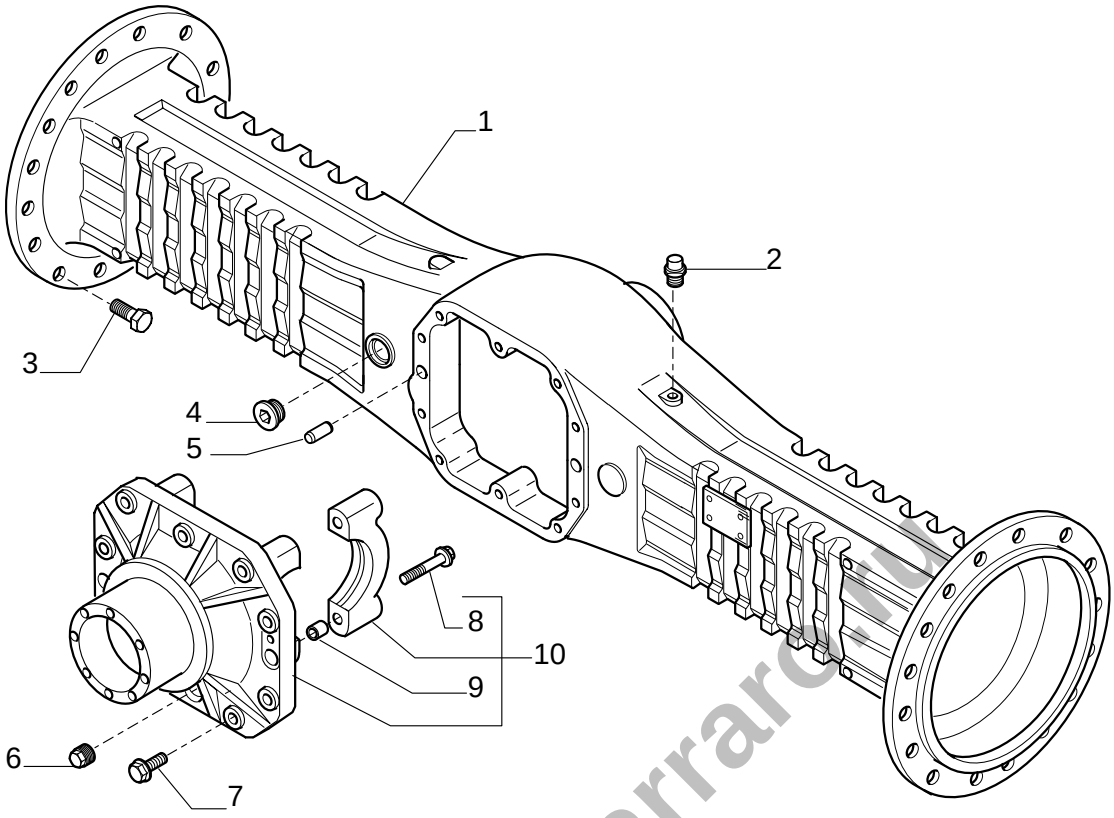

Pos.	Ref.	Q.ty	Descrizione	Description	Kit	Note
1	136809	1	Trave	Axle housing		
2	104988	1	Sfiato M10x1	Breather M10x1		
3	127947	32	Vite M16x33	Bolt M16x33		
4	125280	1	Tappo M30x2	Plug M30x2		
5	087660	2	Spina D15x35	Pin D15x35		
6	092270	1	Tappo M22x1.5	Plug M22x1.5		
7	125827	10	Vite M12x33	Bolt M12x33		
8	126022	4	Vite	Bolt		
9	072235	4	Bussola	Bush		
10	136977	1	Supporto differenziale	Differential support		

www.logus-carraro.com

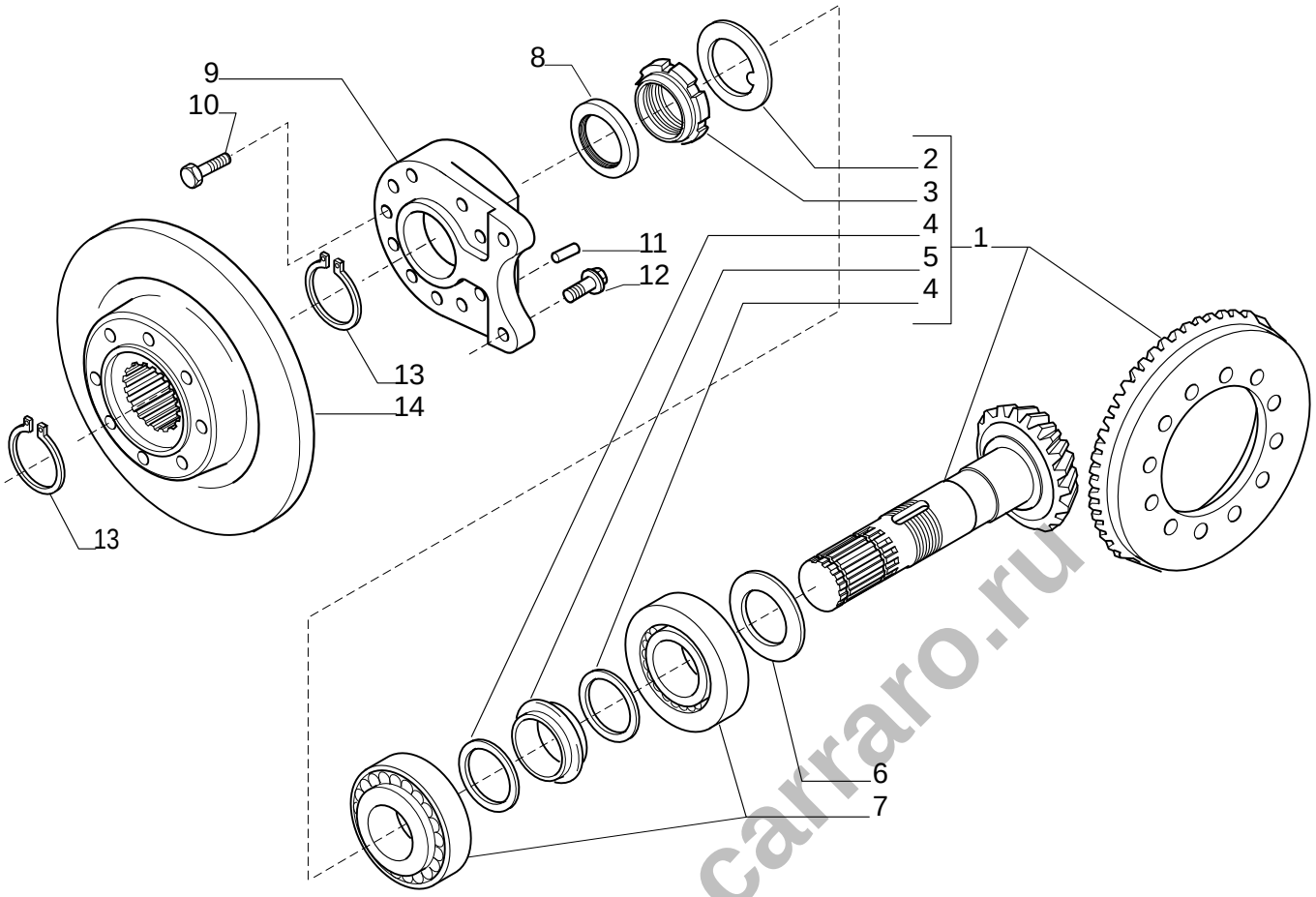

Pos.	Ref.	Q.ty	Descrizione	Description	Kit	Note
1	068229	1	Coppia conica Z13/32	Bevel gear set Z13/32		
2	113717	1	Rondella fermo ghiera	Washer	068229	
3	115054	1	Ghiera M40x1.5	Ring nut M40x1.5	068229	
4	125829	2	Rondella 50x40.5x2	Washer 50x40.5x2	068229	
5	125806	1	Distanziale	Collapsible spacer	068229	
6	132265	-	Spessore 2.50mm	Shim 2.50mm		
6	132266	-	Spessore 2.60mm	Shim 2.60mm		
6	132267	-	Spessore 2.70mm	Shim 2.70mm		
6	132268	-	Spessore 2.80mm	Shim 2.80mm		
6	132269	-	Spessore 2.90mm	Shim 2.90mm		
6	132270	-	Spessore 3.00mm	Shim 3.00mm		
6	132271	-	Spessore 3.10mm	Shim 3.10mm		
6	132272	-	Spessore 3.20mm	Shim 3.20mm		
6	132273	-	Spessore 3.30mm	Shim 3.30mm		
6	132274	-	Spessore 3.40mm	Shim 3.40mm		
7	027350	2	Cuscinetto	Bearing		
8	134363	1	Anello di tenuta	Seal		
9	136978	1	Flangia	Flange		
10	020861	10	Vite M10x50	Bolt M10x50		
11	072259	1	Spina D10x25	Pin D10x25		
12	125827	2	Vite M12x33	Bolt M12x33		
13	024789	2	Anello seeger D34	Snap ring D34		
14	146541	1	Disco freno	Brake disc		

www.logus-carraro.ru

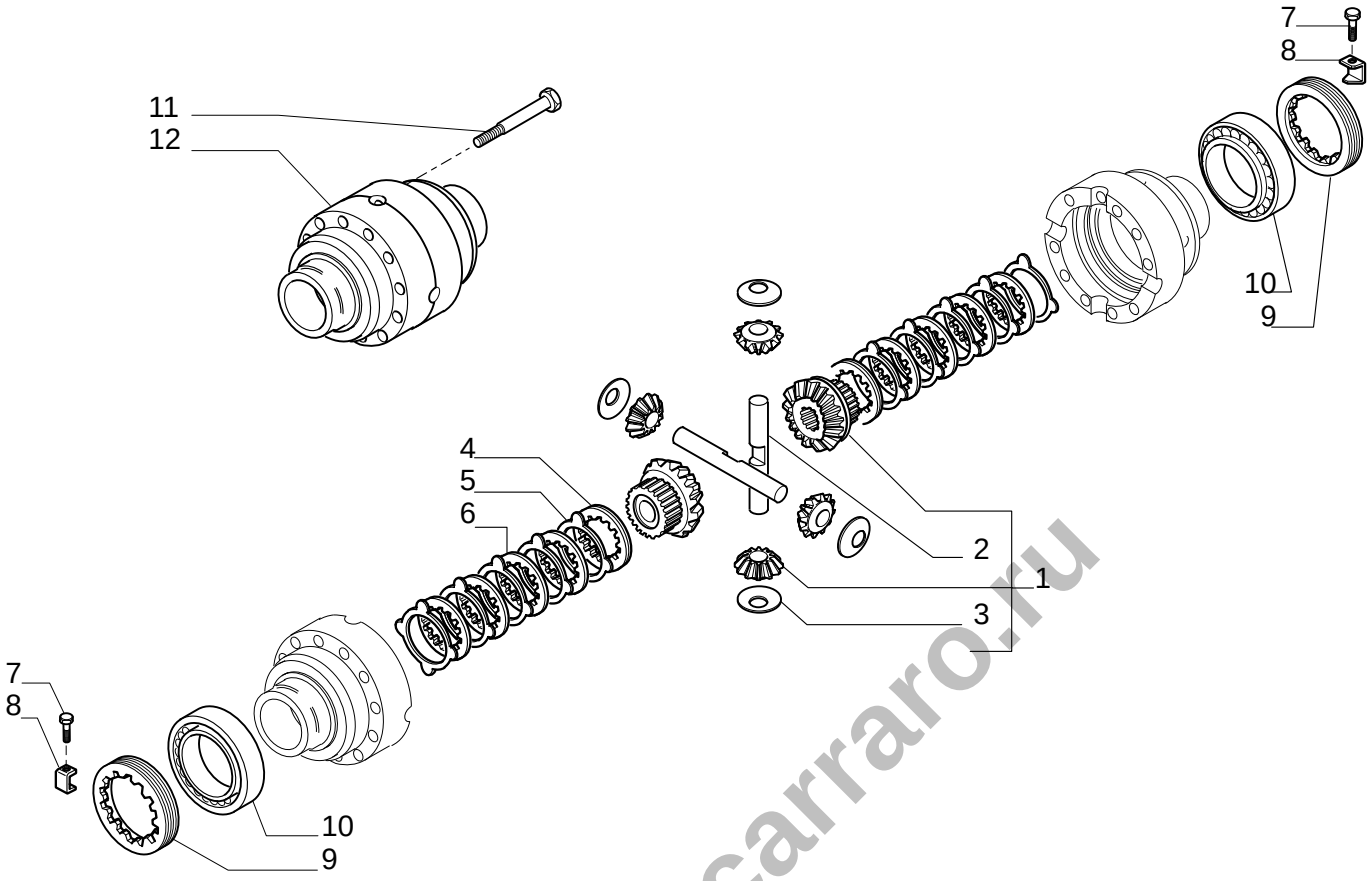

Pos.	Ref.	Q.ty	Descrizione	Description	Kit	Note
1	066185	1	Kit ingr. differenziale	Differential kit		
2	116369	2	Perno	Shaft	066185	
3	115730	4	Rondella spallamento	Thrust washer	066185	
4	110642	2	Disco differenziale	Differential disc		
5	110643	10	Controdisco differenziale	Differential counter-disc		
6	110644	8	Disco differenziale	Differential disc		
7	128440	2	Vite M6x10	Bolt M6x10		
8	107778	2	Fermo ghiera	Locking plate		
9	107400	2	Ghiera	Ring nut		
10	027309	2	Cuscinetto	Bearing		
11	125552	12	Vite M10x75	Bolt M10x75		
12	131091	1	Scatola differenziale	Differential housing		

www.logus-carraro.ru

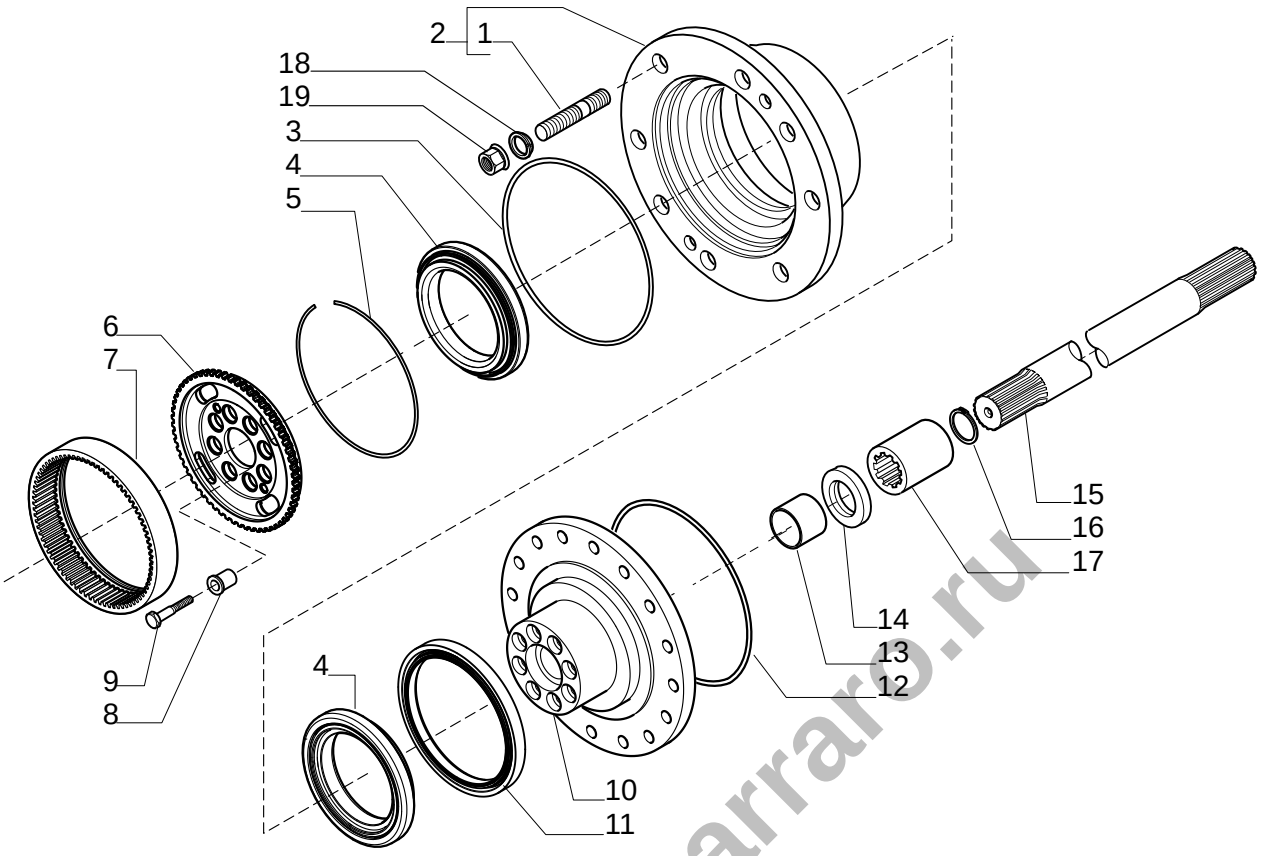

Pos.	Ref.	Q.ty	Descrizione	Description	Kit	Note
1	126710	16	Prigioniero	Stud	066769	
2	066769	2	Kit mozzo ruota	Wheel hub assy		
3	028603	2	OR	O.ring		
4	118370	4	Cuscinetto	Bearing		
5	125344	2	Anello arresto	Lockring		
6	134298	2	Mozzo f. corona	Wheel carrier		
7	134299	2	Corona Z 60	Crown gear Z=60		
8	141196	12	Bussola	Centering bush		
9	140259	12	Vite M12x45	Bolt M12x45 (Self lock.)		
10	136810	2	Asse ruota	Wheel shaft		
11	047702	2	Tenuta	Oil seal 150x180x14.5/16		
12	028575	2	OR	O.ring		
13	109972	2	Boccola	Bush 35x39x35		
14	025351	2	Tenuta	Oil seal 35x52x7		
15	131088	2	Semiasse	Half shaft		
16	024874	2	Seeger	Snap ring D.33		
17	137131	2	Mozzo traino	Hub		
18	119502	16	Rondella	Washer		
19	119501	16	Dado M20	Nut M20		

www.logus-carraro.ru

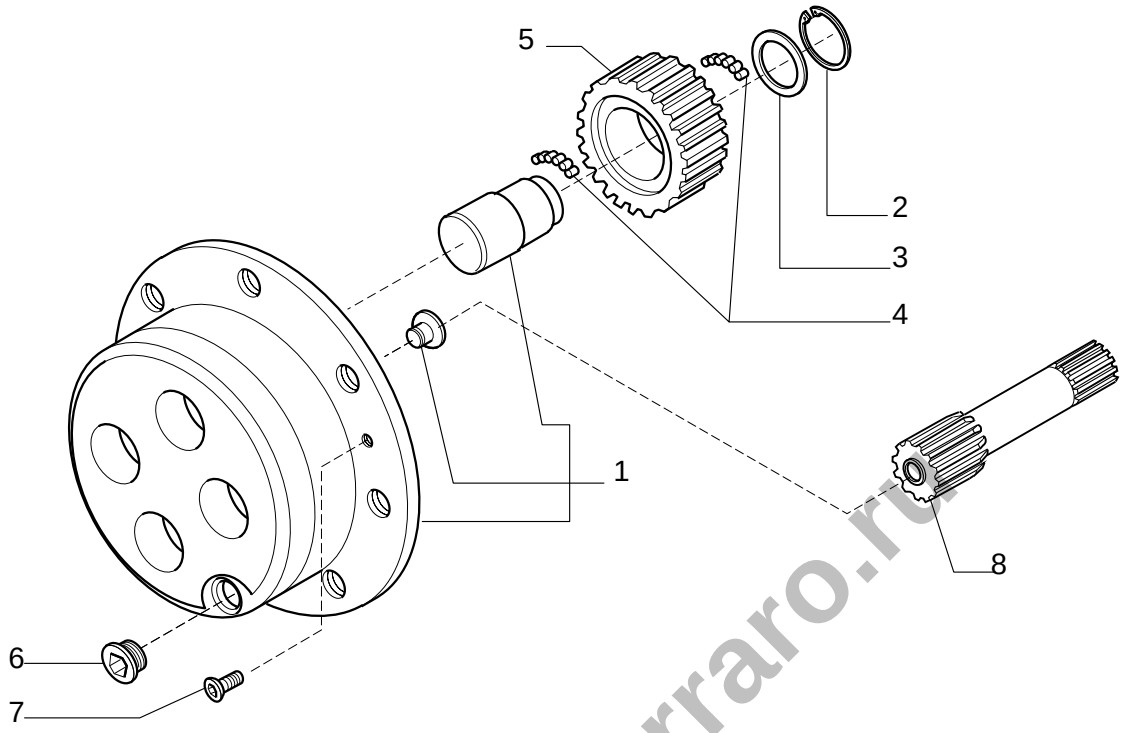

Pos.	Ref.	Q.ty	Descrizione	Description	Kit	Note
1	066287	2	Kit treno portasatelliti	Planetary carrier assy		
2	024793	8	Anello seeger D.38	Snap ring D.38		
3	135366	8	Ralla 55x34.6x1.5	Washer 55x34.6x1.5		
4	028370	44.8	Rullini (a decine)	Needle bearing (by tens)		
5	135947	8	Ingranaggio Z=23	Gear Z=23		
6	125280	2	Tappo M30x2	Plug M30x2		
7	020490	4	Vite M8x20	Bolt M8x20		
8	137129	2	Semiasse Z=12	Half-shaft Z=12		

www.logus-carraro.ru

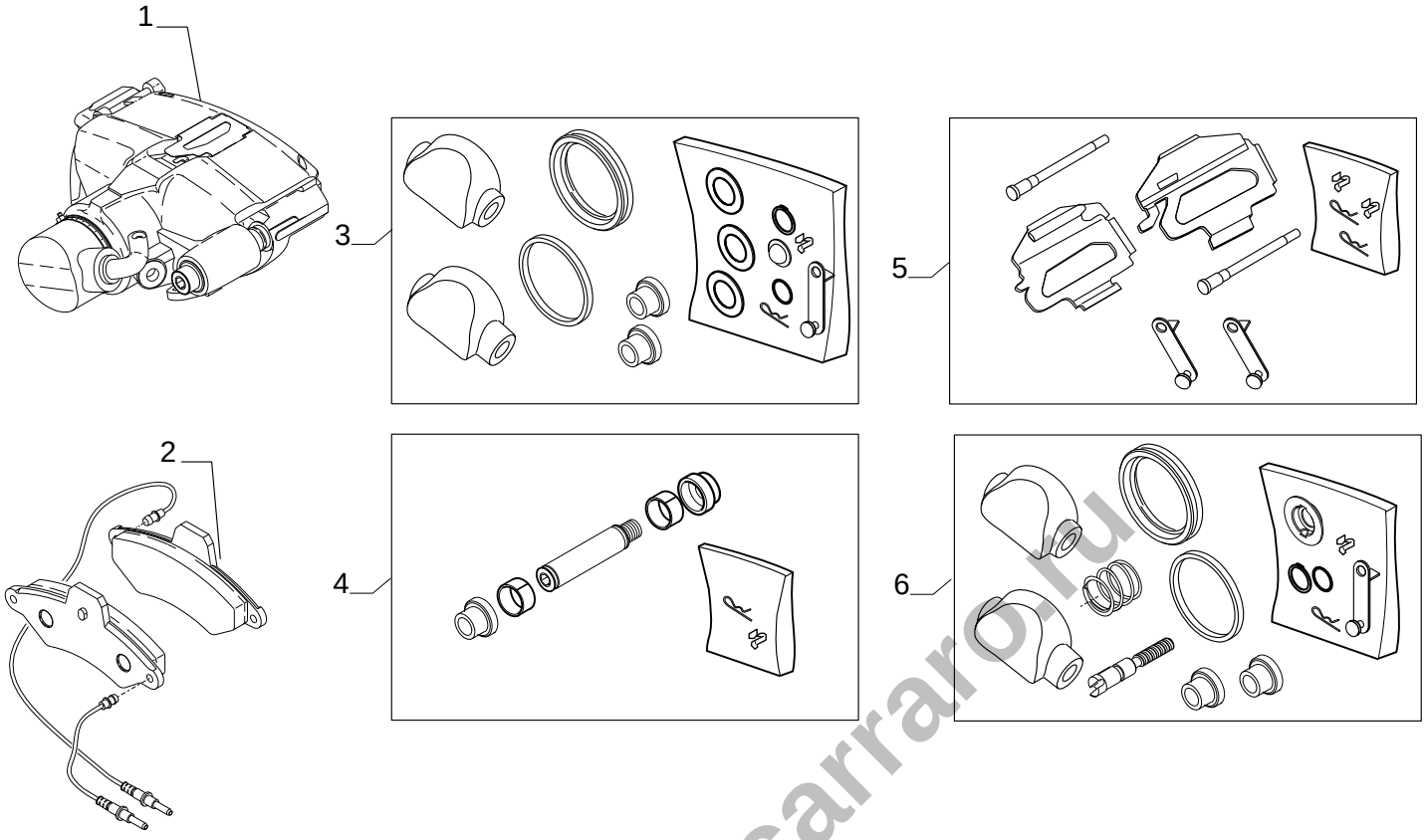

Pos.	Ref.	Q.ty	Descrizione	Description	Kit	Note
1	139808	1	Pinza freno	Brake assy		
2	066585	1	Kit pastiglie	Lining kit	139808	
3	049274	1	Kit riparazione	Repair kit	139808	
4	049275	1	Kit colonnette	Stud kit	139808	
5	049360	1	Kit riparazione molle	Springs repair kit	139808	
6	049361	1	Kit ripar. freno a mano	Hand brake repair kit	139808	

www.logus-carraro.ru

Kit	Ref.	Descrizione	Description	Q.ty	Note
136977	-	Supporto differenziale	Differential carrier	-	
	126022	Vite	Bolt	4	
	072235	Bussola	Bushing	4	
068229	-	Kit coppia conica Z13/32	Bevel gear/pinion set Z13/32	-	
	-	Coppia conica Z13/32	Bevel gear/pinion Z13/32	1	
	125829	Rondella	Washer	2	
	125806	Distanziale elastico	Collapsible spacer	1	
	115054	Ghiera M40x1.5	Ring nut M40x1.5	1	
	113717	Rondella fermo ghiera	Lockwasher	1	
066185	-	Kit ingr. differenziale	Differential kit	-	
	116369	Perno	Shaft	2	
	115730	Rondella spallamento	Thrust washer	4	
	-	Ingranaggio Z=12	Gear Z=12	4	
	-	Ingranaggio Z=18	Gear Z=18	2	
066769	-	Kit mozzo ruota	Wheel hub kit	-	
	-	Mozzo ruota	Wheel hub	1	
	126710	Prigioniero	Stud	8	
066287	-	Kit treno portasatelliti	Planetary carrier kit	-	
	-	Treno portasatelliti	Planetary carrier	1	
	-	Perno sat. epic.	Shaft	4	
	-	Pattino arresto semiasse	Locking pad	1	
139808	-	Pinza freno	Brake assy	-	
-	049274	kit riparazione	Repair kit	1	
-	066585	Kit pastiglie	Lining kit	2	
-	049275	Kit colonnette	Stud kit	1	
-	049285	Kit molle	Spring kit	1	

www.logus-carraro.ru